101002_J【水瓶】Aquarius

Size：6＊11＊10 cm

TAKEN FUN AND ART CO.,LTD. 拿趣益智科技有限公司 http://www.taken-taken.com.tw

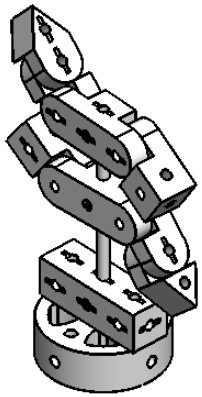

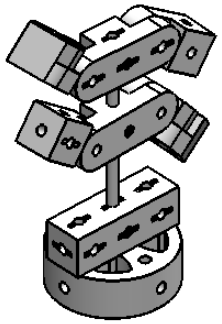

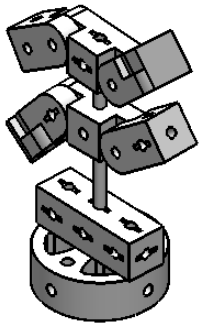

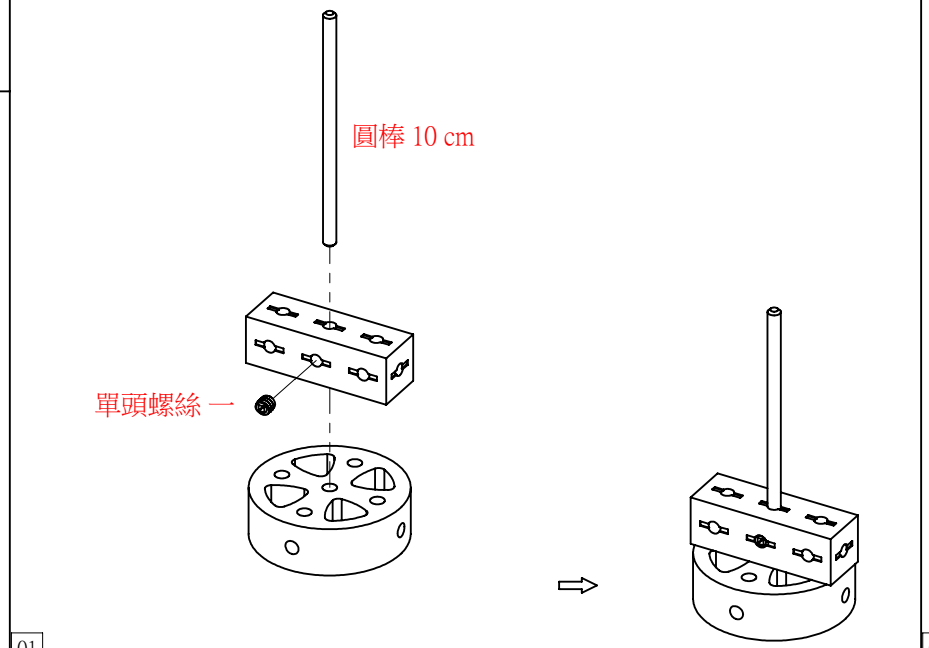

01

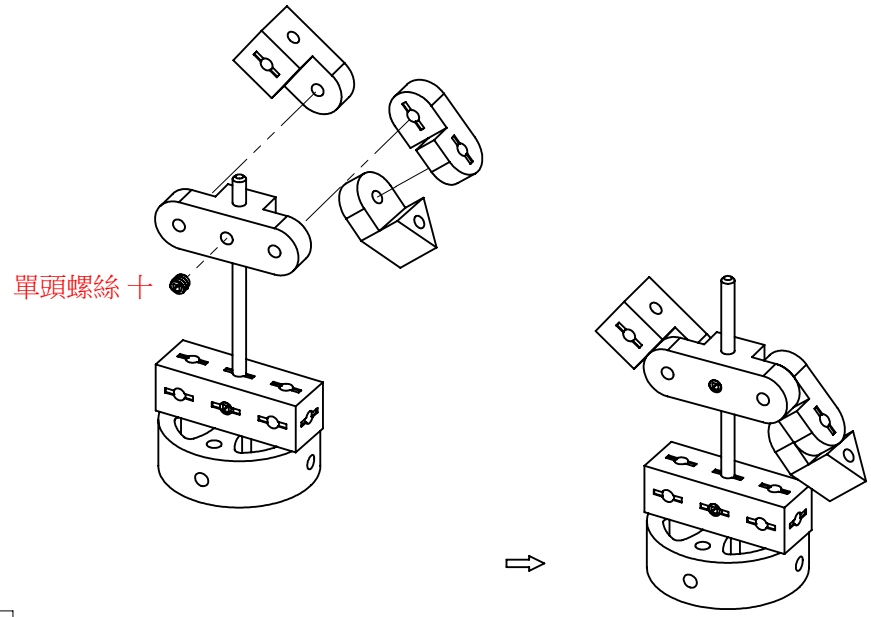

02

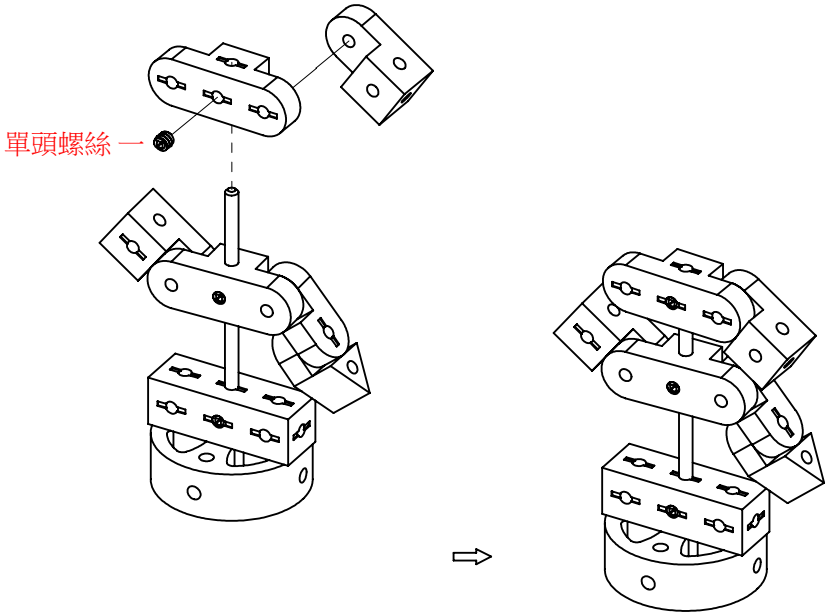

03

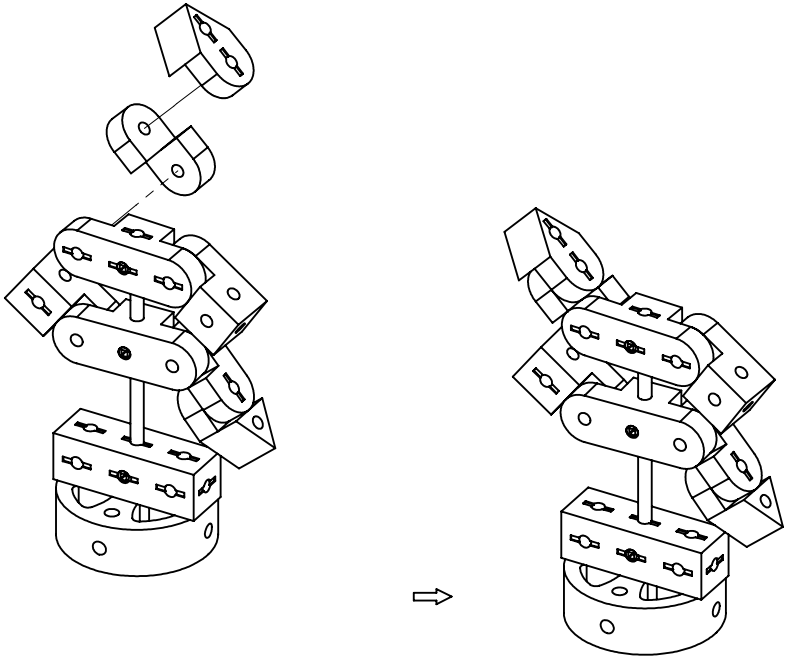

04